Լուսավորության վահանների բաշխման սխեմա

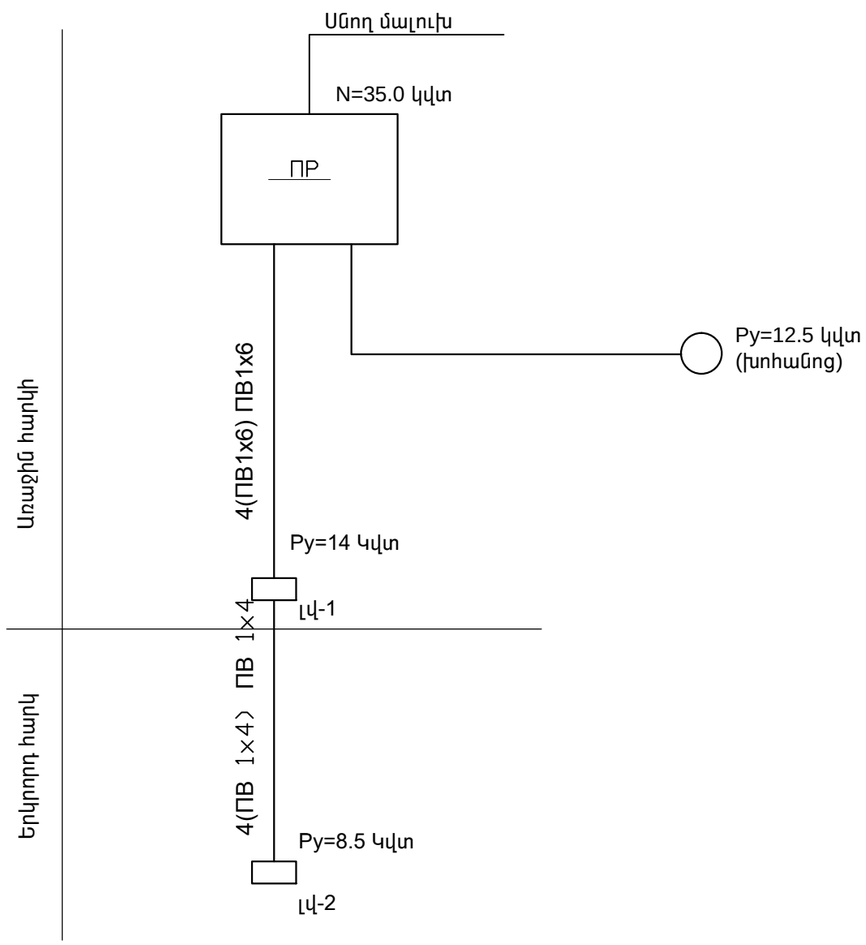

	Էլ. Լուսավորության և հողանցման մասնագիր		
ՀՀ ը/կ	Սարքավորումների և նյութերի անվանումը	Չափ. միավ.	Քանակը
1	2	3	4
1	Լուսավորության ուժային վահան 5 հատ եռաֆազ ավտոմատ անջատիչներով 150 Ա	կ-տ	1
2	Լուսավորության վահան 1 հատ եռաֆազ անջատիչով 75 Ա, 10 հատ միաֆազ անջատիչով 16 Ա	կ-տ	1
3	Լուսավորության վահան 1 հատ եռաֆազ անջատիչով 75 Ա, 6 հատ միաֆազ անջատիչով 16 Ա	կ-տ	1
4	Լուսատուների տեղադրում լյումինեսցենտային 2x40Վտ	կ-տ	70
5	Շիկացման լամպով կախովի լուսատուների տեղադրում	կ-տ	30
6	Հոսանքի կարգավորիչ	հատ	2
7	ПВ1х2.5 մմ2 հատվածքով պղնձե հաղորդալարի անցկացում	գծ.մ	800.0
8	ПВ1х6 մմ2 հատվածքով պղնձե հաղորդալարի անցկացում	գծ.մ	120.0
9	ПВ1х4 մմ2 հատվածքով պղնձե հաղորդալարի անցկացում	գծ.մ	20.0
10	ППВ 2х2,5մմ2 հատվածքով պղնձե հաղորդալարի անցկացում	գծ.մ	2000
11	Վարդակների տեղադրում	հատ	33
12	Մեկուսեղնավոր անջատիչների տեղադրում	հատ	52
13	Բաշխիչ էլեկտրատուփերի տեռադրում	հատ	50
14	էլեկտրամոնտաժային տուփերի տեղադրում	հատ	75
15	Հողանցման արտաքին շերտապողպատ 40x4մմ	տ	0.025
16	Հողանցման ներքին շերտապողպատ 40x4մմ	տ	0.063
17	Պողպատե անկյունակ 40x40x4մմ L=2,5մ - 10 հատ	տ	0.061
18	Շերտավոր պողպատ 25x4մմ ճյուղավորումների համար	տ	0.009
19	Գրունտի մշակում ձեռքով	$մ^3$	4.2
20	Գրունտի ետլիցք ձեռքով	$մ^3$	4.1

Տեղակապված է՝	TAR-03		
ՆԳՃ	Ա. Ջանունց		

Ծրագրի առաջադրանք՝ ՏՄԱԳՄ-01			Տավուշ մարզի Արծվաբերդ գյուղի մանկապարտեզի կառուցման նախագծի տեղակապում
			էլեկտրատեխնիկական մաս
Գլխ. մասն.	Ս.Եգանյան		Լուսավորության մասնագիր: Լուսավորության վահանների բաշխման սխեմա
Պաշտոն	Ազգանուն	Ստորգր.	

Փուլ	Թերթ	Թերթեր
ԱՆ	ԷՏ-2	5

ԻՆՏԵՐ էներգիա ՍՊԸ